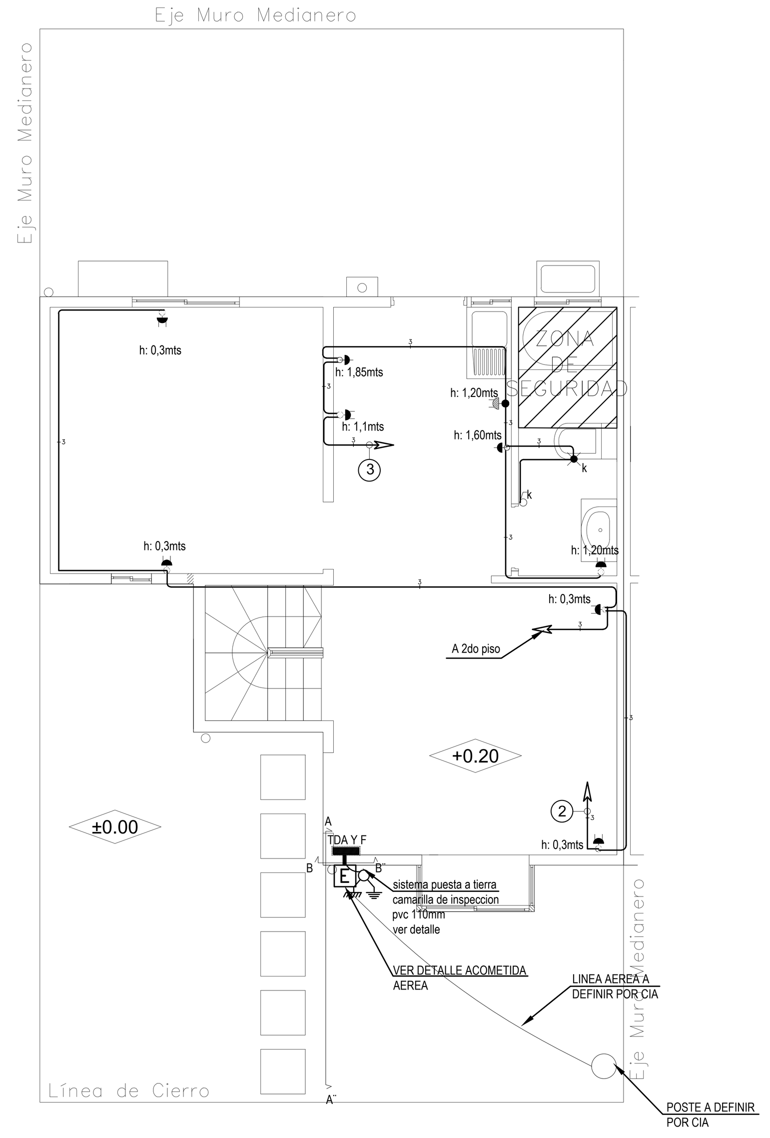

ENCHUFES TIPO D"
PRIMER PISO
ESCALA: 1:50

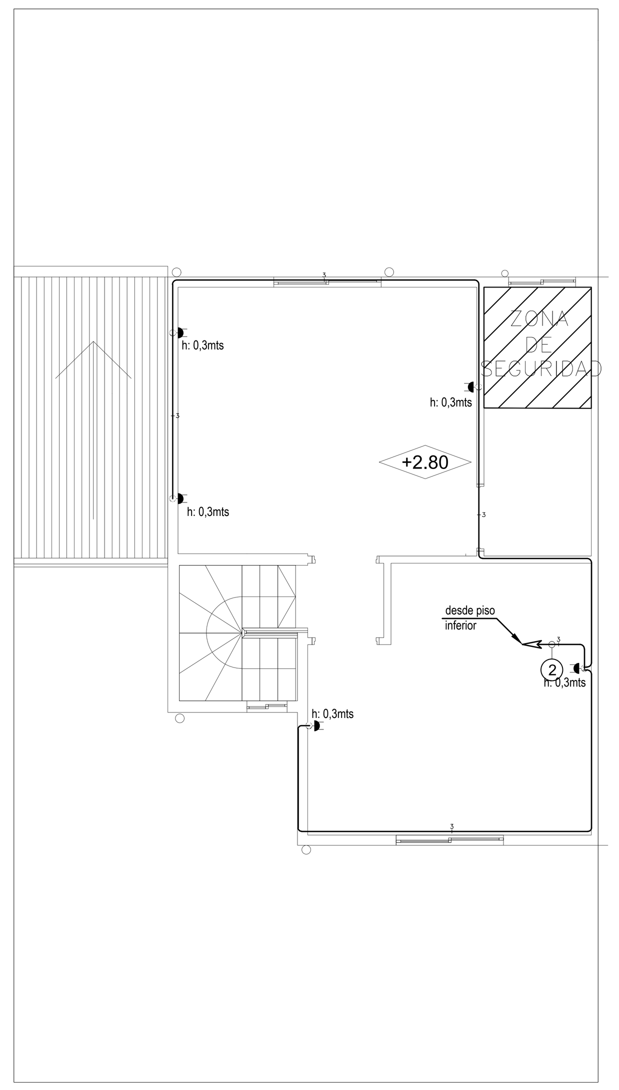

ENCHUFES TIPO D"
SEGUNDO PISO
ESCALA: 1:50

EQUIPO DE MEDIDA
(A-6 /25A / 6KW)
TARIFA BT1

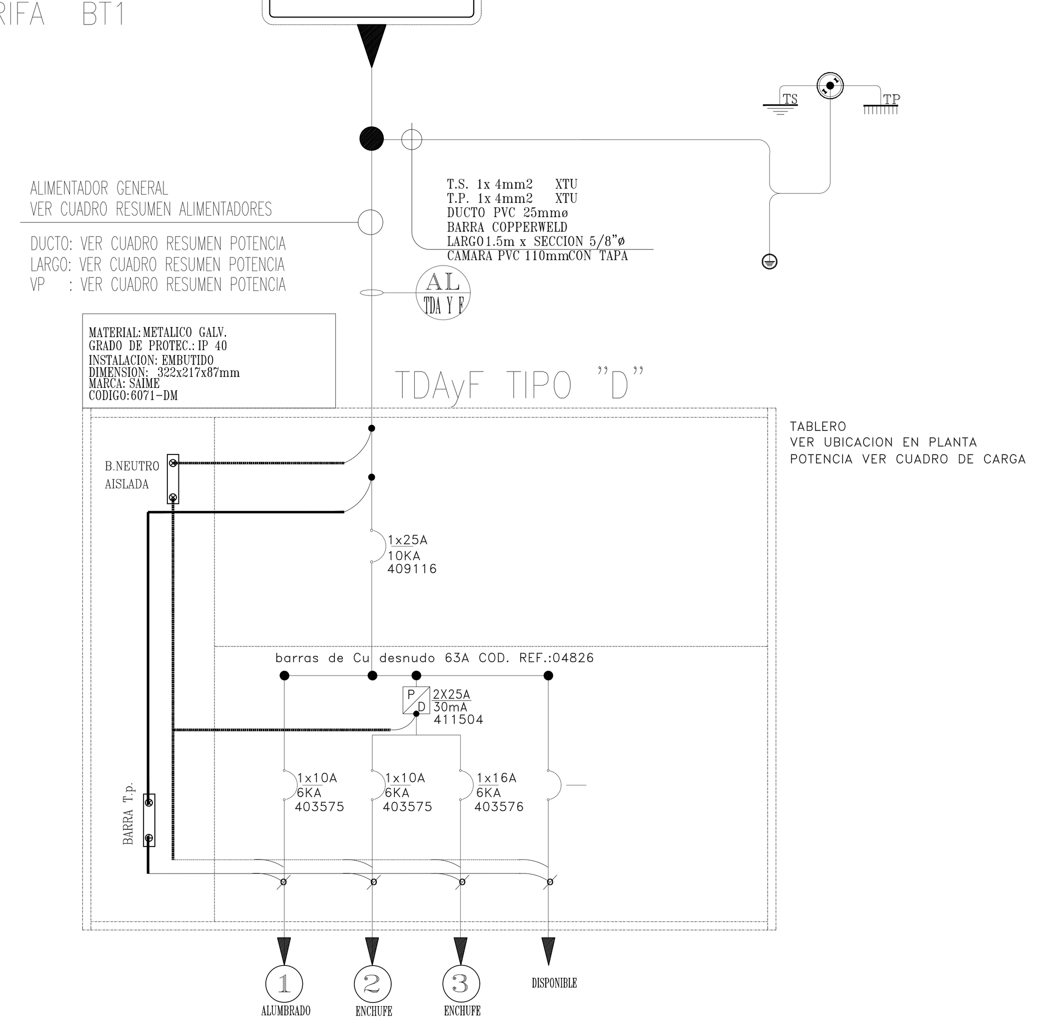

DIAGRAMA UNILINEAL

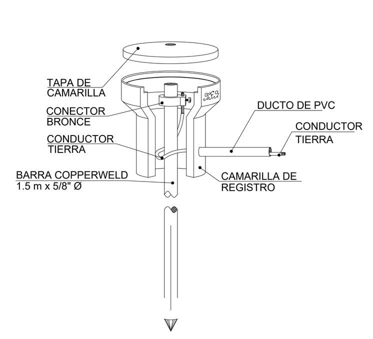

NOTA 1:

PARA EL SISTEMA DE PUESTA A TIERRA SE INSTALARA UNA BARRA COPPERWELD DE 1.5 METROS DE LARGO POR 5/8" DE DIAMETRO EN UNA CAMARILLA DE INSPECCION DE PVC 110mm

SIMBOLOGIA

SIMBOLO	DESCRIPCION
1x?A 6KA	INTERRUPTOR AUTOMATICO MONOFASICO
P/D 2x?A 30mA	DIFERENCIAL MONOFASICO
FUS 2 Amp	FUSIBLE MONOFASICO 2Amp.
⊗	LUCES PILOTOS (INDICA FASES)
	BARRAS DE NEUTRO y T.p.
○	INDICA CIRCUITO DE ALUMBRADO

SIMBOLOGÍA

	CENTRO DE LUZ
	APLIQUÉ EXTERIOR TIPO TORTUGA IP 54
	ENCHUFE SIMPLE 10A / 220V
	ENCHUFE DOBLE 10A / 220V
	ENCHUFE SIMPLE 10-16A / 220V
	ENCHUFE DOBLE 10-16A / 220V
	ENCHUFE DOBLE 10-16A / 220V EN CAJA HIDROBOX
	INTERRUPTOR 9/12 (UN GOLPE)
	INTERRUPTOR 9/15 (DOS GOLPES)
	INTERRUPTOR 9/32 (TRES GOLPES)
	INTERRUPTOR 9/24 (UN GOLPE)
	T.D.A.
	CANALIZACIÓN ILUMINACIÓN
	CANALIZACIÓN ENCHUFES
	CAJA 5/8"
(X)	NÚMERO DE CIRCUITO

CUADRO DE CARGAS TDA Y F "D" (ALUMBRADO Y ENCHUFE CASA)

TABLERO	CTO N°	CENTRO EN WATT	ENCHUFES / POTENCIA EN		TOTAL CENTROS	POTENCIA TOTAL EN	CORRIENTE EN AMPERES	PROTECCION		CANALIZACION					VOLTAJE DE PERDIDA			UBICACIÓN DE CIRCUITO
										CONDUCTOR			DUCTO		LARGO EN	VOLTAJE DE PERDIDA		
		50	150	900		KW		AUT.	DIF.	DIST. mm2	DERIV. mm2	TIPO	TIPO	DIAM. mm	mts.	VOLTS	%	
-	1	11			11	0,55	2,50	1 x 10 A	2 x 25A 30mA	1,5	1,5	SUPER NYA	P.V.C.	20	10	2,40	1,09	ILUMINACIÓN PRIMER Y SEGUNDO PISO
	2		9		9	1,35	6,14	1 x 10 A		2,5	2,5	SUPER NYA	P.V.C.	20	10	1,44	0,65	ENCHUFES PRIMER Y SEGUNDO PSIO
	3	1	2	3	6	3,05	13,86	1 x 16 A		2,5	2,5	SUPER NYA	P.V.C.	20	10	2,30	1,05	ENCHUFES FUERZA COCINA Y BAÑO
	4																	DISPONIBLE
	5																	DISPONIBLE
TOTAL		12	11	3	26	4,95	22,50											

CUADRO RESUMEN DE POTENCIAS

DESIGNACION DE ALIMENTADORES	P. TOTAL EN KW		CORRIENTE CON FACTOR DE DEMANDA	PROTECCIONES GENERALES CON FACTOR DE DEMANDA		ALIMENTADOR GENERAL EN mm2				CANALIZACION		VOLTAJE DE PERDIDA		
												LARGO EN mts.	VOLTAJE DE PERDIDA	
	S / F.D.	C / F.D.				FASES	NEUTRO	TIERRA	TIPO	TIPO	DIAMETRO		VOLTS	%
TDA Y F. CASA	4,95	4,04	18,36	1 x 25 A	10kA	1 x 5,26 mm2	1 x 5,26 mm2	1 x 5,26 mm2	THHN	PVC	25mm	5	0,86	0,39

EQUIPO DE MEDIDA A-6 / 25A / 6 KW

CALCULO PARA CONDUCTORES TIERRA DE SERVICIO Y TIERRA DE PROTECCION VIVIENDA TIPO "D" EL MONTE

CALCULO DEL CONDUCTOR **TIERRA DE PROTECCION** PARA VIVIENDA TIPO "D" DESDE MALLA DE PUESTA A TIERRA

RECINTOS		POTENCIAS UNITARIA (KW)	POTENCIA TOTAL (KW)	CORRIENTE TOTAL	CONDUCTOR ACTIVO EN mm	SECCIÓN Tp SEGÚN TABLA 10.23
1	VIVIENDA	4,04	4,04	18,36	5,26	3,31mm
TOTAL			4,04	18,36	5,26	3,31mm

APLICANDO LOS FACTORES DE LA **TABLA 10,23** PARA EL CALCULO DE CONDUCTORES DE **TIERRA DE PROTECCIÓN**, ESTE DEBERA DE SER 3,31mm, CONSIDERANDO CONDUCTOR ACTIVO DE 5,26mm2. POR EFECTOS DE CONTROLAR CORRINTES PARASITAS **SE CONSIDERA LA SECCION DE TIERRA 3,31mm**

CALCULO DEL CONDUCTOR **TIERRA DE SERVICIO** PARA VIVIENDA TIPO "D" DESDE MALLA DE PUESTA A TIERRA

RECINTOS		POTENCIAS UNITARIA (KW)	POTENCIA TOTAL (KW)	CORRIENTE TOTAL	CONDUCTOR ACOMETIDA EN mm	SECCIÓN Ts SEGÚN TABLA 10.21
1	VIVIENDA	4,04	4,04	18,36	5,26	3,31mm
TOTAL			4,04	18,36	5,26	3,31mm

APLICANDO LOS FACTORES DE LA **TABLA 10,21** PARA EL CALCULO DE CONDUCTORES DE **TIERRA DE SERVICIO**, ESTE DEBERA DE SER 3,31mm CONSIDERANDO CONDUCTOR ACTIVO DE 5,26mm2. POR EFECTOS DE CONTROLAR CORRINTES PARASITAS Y ASEGURAR DESPEJES DE FALLA, **SE CONSIDERA LA SECCION DE NEUTRO 3,31mm**

CUADRO RESUMEN DE POTENCIA DE VIVIENDA

TIPO DE CONSUMO	POT. TOTAL EN KW			
	S/FD	S/FD - 3KW	F.D.	C/FD
ILUMINACION	**0,55**	0,40	1,00	0,55
FUERZA Y ENCHUFE	**4,40**	1,40	0,35	3,49
POTENCIA TOTAL EN KW.	**4,95**	**1,80**		**4,04 kW**

POTENCIA ACTIVA INSTALADA	**4,95 kW**
POTENCIA ACTIVA DEMANDADA	**4,04 kW**

CUADROS DE CARGA

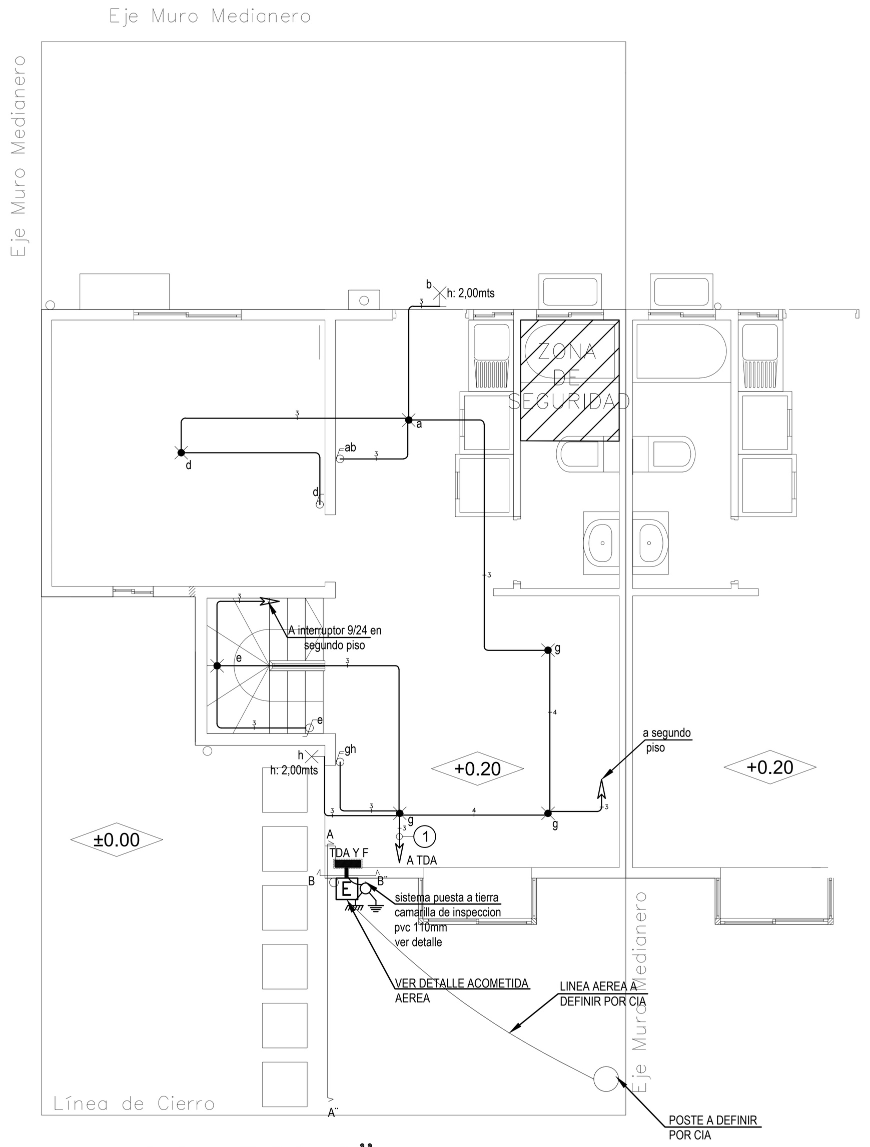

ILUMINACION TIPO D"
PRIMER PISO
ESCALA: 1:50

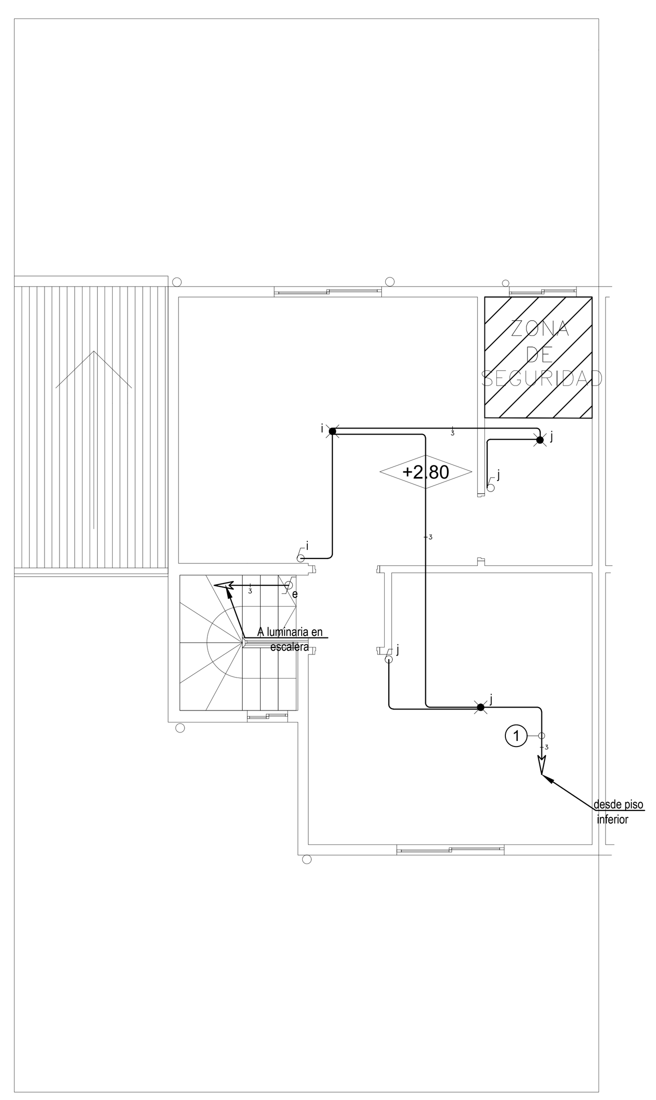

ILUMINACION TIPO D"
SEGUNDO PISO
ESCALA: 1:50

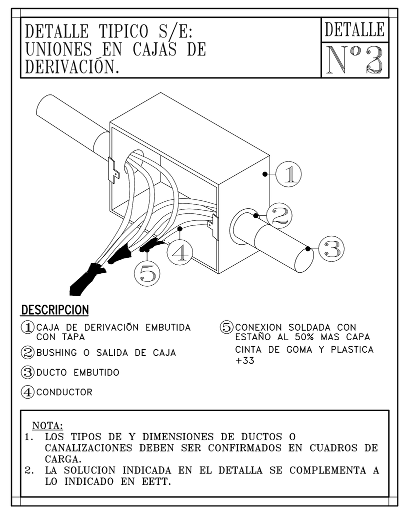

NOTAS GENERALES:

1- En general las canalizaciones deberán ser embutidas en los muros y tabiques.
2- Antes de instalar los enchufes y arranques proyectados en el plano, deberá ser coordinada su ubicación con el ITO y el mandante.
3- La altura de los enchufes en general será de 0.3m. A no ser que se indique lo contrario en planta o cuadros de resumen de artefactos.
4- Todas las canalizaciones por parte del proyecto eléctrico que requiera romper la losa o muro, será responsabilidad del contratista eléctrico repararla una vez terminado los trabajos.
5- En caso de instalar canalización sobre puesta a la intemperie esta deberá ser galvanizada, no se aceptará otro material.
6- Los artefactos o enchufes que tiene el mismo circuito, pero no están conectados por canalizaciones deberán ser juntados en una caja de derivación antes de llegar al tablero. No se permiten hacer uniones dentro del tablero.

AS - BUILT
HABINCOM

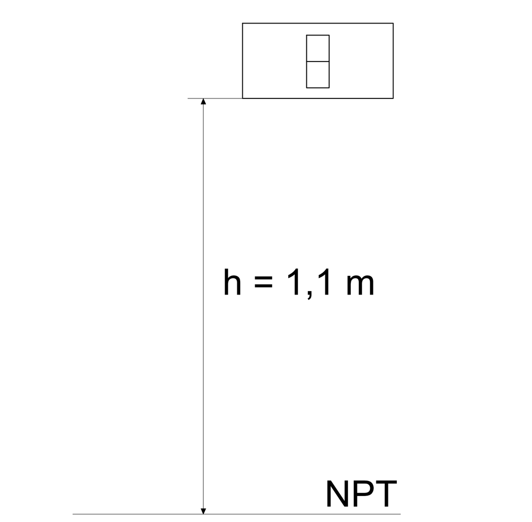

DETALLE INTERRUPTOR ILUMINACIÓN
S/ES

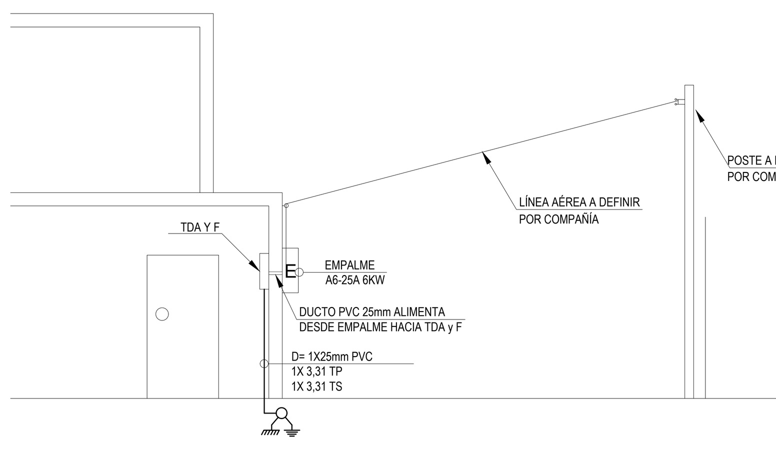

DETALLE TIPO ACOMETIDA – CORTE A-A"
S/E

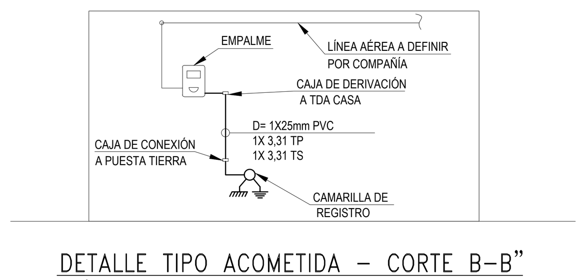

DETALLE TIPO ACOMETIDA – CORTE B-B"
S/E

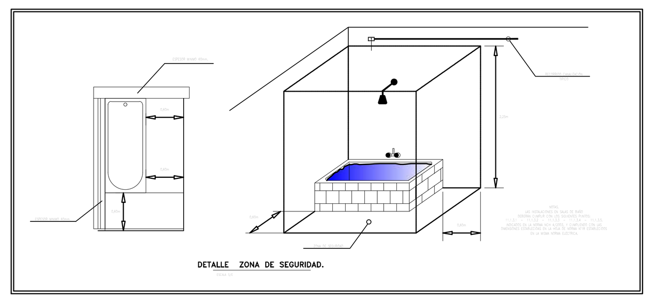

NOTAS:

1.-CONSIDERAR UN 25% DE ESPACIO DISPONIBLE EN TODOS LOS TABLEROS ELECTRICOS (BARRAS, BORNERAS, DIFERENCIALES, AUTOMATICOS Y OTROS), ELEMENTOS PARA FUTUROS AUMENTOS. ESTOS PLANOS SE COMPLEMENTAN CON LAS ESPECIFICACIONES TECNICAS ELECTRICAS.

NOTAS:

ESTOS PLANOS SE COMPLEMENTAN CON LAS ESPECIFICACIONES TÉCNICAS ELÉCTRICAS.

1.-TODOS LOS ARTEFACTOS INDICADOS EN SIMBOLOGÍA MODELO Y MARCA ESTÁN SUJETOS A LA APROBACIÓN DEL ARQUITECTO Y/O PROPIETARIO
2.-TODA INSTALACIÓN, RECORRIDO Y CANALIZACIÓN EN GENERAL SE DEBERÁ COORDINAR EN TERRENO CON LA EMPRESA CONSTRUCTORA Y CON LOS INSTALADORES CORRESPONDIENTES.
3.-LA UBICACIÓN DEFINITIVA DE LOS TABLEROS PROYECTADOS, SE DEBERÁ COORDINAR Y VERIFICAR EN TERRENO CON LA I.T.O. E INSTALADOR
4.-LA UBICACIÓN DEL SISTEMA DE PUESTA A TIERRA ES SOLO REFERENCIAL. EL INSTALADOR DEBERÁ REALIZAR MEDICIONES E INFORMES PARA EL DISEÑO DE ESTA.
5.-ANTES DE EJECUTAR LOS TRABAJOS SE DEBERÁ VERIFICAR EN TERRENO CON LOS INSTALADORES DE CADA ÁREA Y MANDANTE LOS PLANOS DE CANALIZACIONES, CON EL FIN DE INDICAR ANTES DE SU EJECUCIÓN LOS DIÁMETROS REALES A INSTALAR PARA CADA SERVICIO
6.-CUALQUIER DUDA O CONSULTA QUE TENGA EL INSTALADOR EN CUANTO AL PROYECTO, SE DEBERÁ CONSULTAR AL PROYECTISTA ANTES DE EJECUTAR LOS TRABAJOS CORRESPONDIENTES.
7.-PROYECTO ELÉCTRICO SE DEBERA ACOGER A PROYECTO DE LA COMPAÑIA

Fecha	Dibujo	Descripción
28.12.23	F.M.B.	MODIFICACIÓN DATOS PROPIETARIO.
02-11-23	REV 2	AS - BUILT.
20-05-23	REV 2	EMITIDO PARA REVISIÓN C
11-05-23	REV 1	EMITIDO PARA REVISIÓN C

UBICACIÓN
-33.68386, -71.00151

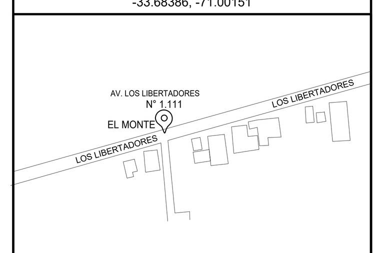

Inscripcion nº ____________

Fecha ____________

Servicios de Ingeniería Eléctrica
HABINCOM
Habitacional Industrial Comercial
Av. Lo Ovalle N° 407 - San Joaquin
Teléfono: (+56) 9 721 51 895
Mail: ovaldivia@habincom.cl
Página web: www.habincom.cl

PROYECTO DE ELECTRICIDAD
Ilum, Ench, C. C y E. U Casa tipo D
AIRES DEL MONTE

Ubicación: Av. Libertadores N°1111
Comuna: El Monte

Lámina: 04 DE 07
Esc. 1/50
Fecha de inicio:
Proyectista: A.M.V
Dibujo: I.V.V.

Aceptación **Propietario**

Prop: Inmobiliaria San Ignacio Spa.
R.U.T.:76.452.974-k
RL Sr: Guillermo Machado Miret.
R.U.T.:25.902.154-5
Dirección:Rosario Norte 615, Of. 1401
Comuna: Las Condes.
Teléfono: +56 226 019 882

Eléctrico Certificado:

Juan Guarda Santander
Licencia N° 12.135.310-5 Clase A
Dirección: Av. Ricardo Cummings N°343
Comuna: Santiago
Teléfono: +56 9 3001 2092

Cliente. S.E.C. A0